HX HX10M – HX10E

STÄRKE UND STABILITÄT

DIE SERIE HX 10, IN MANUELLER UND ELEKTRISCHER AUSFÜHRUNG ERHÄLTLICH, ERLAUBT DAS HEBEN BIS ZU EINER HUBHÖHE VON 800 MM. DANK DES REDUZIERTEN GEWICHTES UND GROSSER WENDIGKEIT, KÖNNEN MIT DIESEM UNIVERSALGERÄT TRANSPORTAUFGABEN, TEILE EIN- ODER AUSLAGERN, BESTÜCKUNG VON MONTAGEBÄNDERN UND VIELES MEHR AUSGEFÜHRT WERDEN.

HX10E erhältlich:
- GEL-Version
- mit integriertem Ladegerät

STEUERUNGSHEBEL

- Alle Steuerungen (Senken-Neutral-Anheben) sind mit einem einzigen Hebel ausgestattet, um eine einfache und sichere Funktion zu gewährleisten.

EINSTELLBARE ARBEITSEBENE

- Automatisches Senksystem.
- Über Sensoren gesteuert wird eine festgelegte Arbeitshöhe automatisch eingestellt.
- Akustisches Signal für alle Gabelbewegungen.

STABILISATOREN

- Die neuartige Scherenkonstruktion ermöglicht eine verbesserte Quer-Einfahrt in Paletten, was für eine weitere Erleichterung des Handlings spricht. Weiterhin wurde die Stabilität des Fahrzeugs durch einen verlängerten Radstand erhöht. Die hinteren Stabilisatoren ermöglichen eine stabile und sichere Standsicherheit bei angehobener Last, da ab einer Hubhöhe von 400 mm das Verfahren der Maschine verhindert wird.

FRONTSCHUTZ

- Not-Aus trennt die Verbindung zur Batterie.
- Stahlrahmen zum Schutz der Batterie und Hubhydraulik.
- Batterieabdeckung aus widerstandsfähigem Kunststoff.
- Schlagfester ABS-Kunststoff.
- optimiertes Batteriegehäuse.

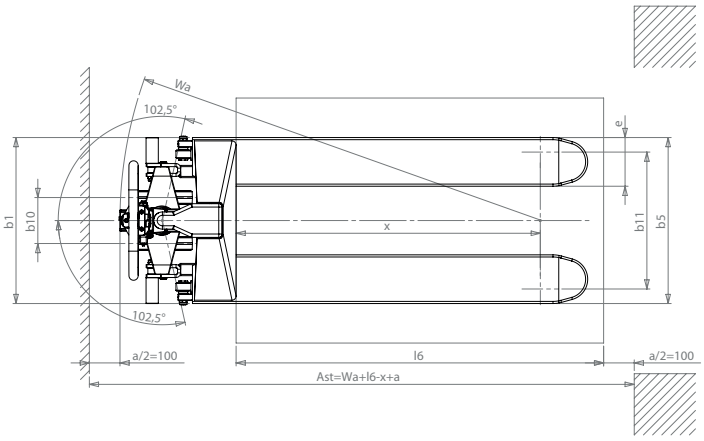

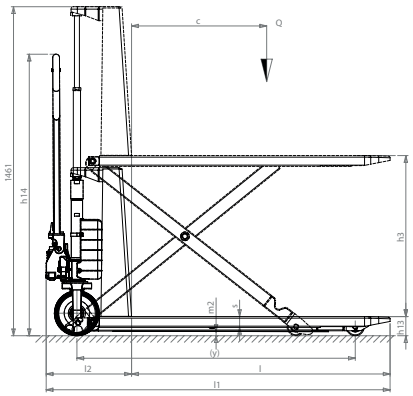

HX10M

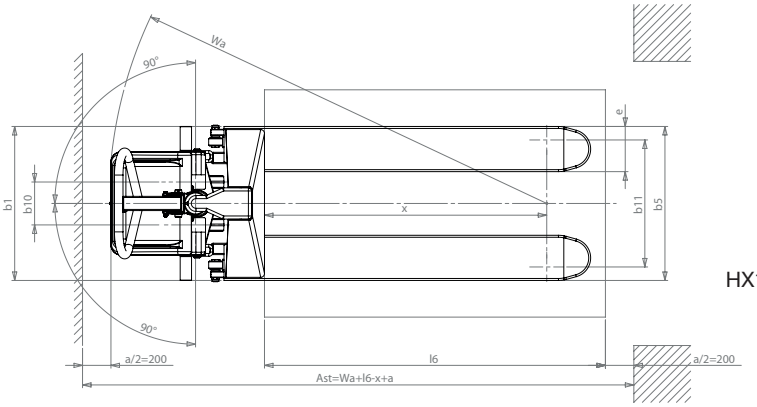

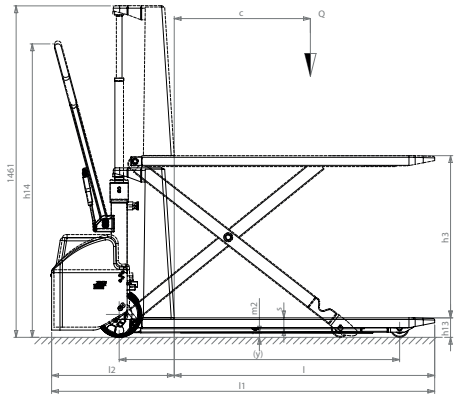

HX10E

KENNZEICHEN	1.1	HERSTELLER			LIFTER	LIFTER	LIFTER	LIFTER	LIFTER	LIFTER
	1.2	TYPENBEZEICHNUNG DES HERSTELLERS			HX10M 1150x540	HX10M 1150x680	HX10E 1150x540	HX10E 1150x680	HX10E 1500x540	HX10E 2000x540
	1.3	FAHRANTRIEB: (Elektro, Diesel, Benzin, Treibgas, Netzelektro)			MANUELL	MANUELL	MANUELL	MANUELL	MANUELL	MANUELL
	1.4	BEDIENUNG: (Hand, Geh, Stand, Sitz, Kommissionierer)			BEGLEITEND	BEGLEITEND	BEGLEITEND	BEGLEITEND	BEGLEITEND	BEGLEITEND
	1.5	TRAGFÄHIGKEIT / LAST	Q	kg	1000	1000	1000	1000	1000	1000
	1.6	LASTSCHWERPUNKT	c	mm	600	600	600	600	762	1000
	1.8	LASTABSTAND	x	mm	993	993	993	993	1368	1843
	1.9	RADSTAND	y	mm	1236	1236	1236	1236	1611	2086
GEWICHT	2.1	EIGENGEWICHT OHNE LAST EINSCHL. BATTERIE		kg	104	111	141 (146*)	148	237 (242*)	264 (269*)
	2.2	ACHSLAST MIT HUBLAST VORN / HINTEN		kg	339/765	344/767	381/760 (386/760*)	378/770	483/754 (488/754*)	561/703 (566/703*)
	2.3	ACHSLAST OHNE HUBLAST VORN / HINTEN		kg	79/25	84/27	113/28 (118/28*)	118/30	157/80 (162/80*)	182/82 (187/82*)
RÄDER, FAHRWERK	3.1	BEREIFUNG: (V-Vollgummi, L-Luft, SE-Superelastik) vorn / hinten			P/P	P/P	G/P	G/P	G/P	G/P
	3.2	REIFEN, ABMESSUNG VORN (Ø x Breite)			200x45	200x45	200x50	200x50	200x50	200x50
	3.3	REIFEN, ABMESSUNG HINTEN (Ø x Breite)			80x50	80x50	80x50	80x50	80x50	80x50
	3.4	SEITENRÄDER (Ø x Breite)			-	-	-	-	-	-
	3.5	RÄDER ANZAHL VORN/HINTEN (X = ANGETRIEBEN)			2/2	2/2	2/2	2/2	2/2	2/2
	3.6	SPURWEITE VORN	b10	mm	150	150	150	150	150	150
	3.7	SPURWEITE HINTEN	b11	mm	447	587	447	587	447	447
ABMESSUNGEN	4.4	HUB	h3	mm	715	715	715	715	715	715
	4.9	DEICHSELHÖHE IN FAHRPOSITION MIN/MAX.	h14	mm	415/1250	415/1250	915/1300	915/1300	915/1300	915/1300
	4.15	GABELHÖHE ABGESENKT	h13	mm	85	85	85	85	85	85
	4.19	GESAMTLÄNGE (Plattform Geh-/ Standposition)	l1	mm	1526	1526	1690	1690	2065	2540
	4.20	LÄNGE EINSCHLIESSLICH GABELRÜCKEN (Plattform Geh-/ Standposition)	l2	mm	376	376	540	540	540	540
	4.21	GESAMTBREITE	b1	mm	540	680	540	680	540	540
	4.22	GABELZINKENMASSE (Stärke, Breite, Länge)	s/e/l	mm	48/160/1150	48/160/1150	48/160/1150	48/160/1150	48/160/1525	48/160/2000
	4.25	GABELAUSSENABSTAND	b5	mm	540	680	540	680	540	540
	4.32	BODENFREIHEIT MITTE RADSTAND	m2	mm	21	21	21	21	21	21
	4.34	ARBEITSGANGBREITE BEI PALETTE 800 X 1200 LÄNGS (Plattform Geh-/ Standposition)	Ast	mm	1779	1779	1948	1948	2273	2748
	4.35	WENDERADIUS (Plattform Geh-/ Standposition)	Wa	mm	1372	1372	1541	1541	1916	2391
LEISTUNGS-DATEN	5.2	HUBGESCHWINDIGKEIT MIT / OHNE HUBLAST		Anzahl (HX10M)	62/30	62/30	0,08/0,13	0,08/0,13	0,08/0,13	0,08/0,13
	5.3	SENKGESCHWINDIGKEIT MIT / OHNE HUBLAST		m/s (HX10E)	-	-	0,13/0,06	0,13/0,06	0,13/0,06	0,13/0,06
ELEKTRO-MOTOREN	6.2	HUBMOTOR, LEISTUNG		kW	-	-	1,6	1,6	1,6	1,6
	6.4	BATTERIESPANNUNG, NENNKAPAZITÄT C5		V/Ah	-	-	12/60	12/60	12/60	12/60
	6.5	BATTERIEGEWICHT		kg	-	-	16	16	16	16

G = Gummi, N = Nylon, P = Polyurethan, A = Stahl, NE = Nylon Extra

* Version mit integriertem Ladegerät