Elektro-Schubmaststapler

48 VOLT

Tragfähigkeiten von 1.300 bis 2.500 kg

CLARK®

THE FORKLIFT

AC Drehstrom Motor:

Ein kraftvoller und trotzdem leiser AC-Drehstrommotor gibt die nötige Leistung, die Elektro- Proportionalventile steuern die Motordrehzahl und fördern nur die benötigte Ölmenge ab.
Fingertips geben dem Bediener die Möglichkeit alle Bewegungen sicher und exakt auszuführen.
Endlagendämpfung und Abbremsung erlauben ein ruckfreies Abbremsen der Last, sorgen dadurch für eine bessere Stabilität und größere Sicherheit.

CRT 14/16/20 ac

Tragfähigkeit: 1,4 / 1,6 / 2,0t

CRT 16/ 20SE ac

Tragfähigkeit: 1,6 - 2,0t

CRT 13/16K ac

Tragfähigkeit: 1,3 - 1,6t

CRT 25-4-D ac

Tragfähigkeit: 2,5t

Individuell, flexibel und mit Sicherheit die beste Lösung

Mit unserer umfassenden Produktpalette an Schubmaststaplern haben Sie immer das passende Fahrzeug für Ihren Warenumschlag zur Hand. Neben dem „klassischen Schubmaststapler“ bieten wir Ihnen Kompaktversionen (CRT13/16K ac), unsere Baureihe mit Super-Elastik-Bereifung (CRT16/20SE ac) und einen 4-Wege-Schubmaststapler (CRT25-4D ac) an.

100%
Ergonomisch

Durch die optimale Anordnung aller Bedienelemente wurde ein ergonomischer und komfortabler Arbeitsplatz entworfen.
Alle Bedienelemente sind leicht zu erreichen und garantieren ein sicheres und bequemes Handling.
Ein gefederter Fahrersitz, eine höhenverstellbare Lenksäule und eine rutschfeste Bodenplatte im Fußraum runden den gelungenen Fahrerarbeitsplatz ab.

Vielfalt + Zuverlässigkeit + Effizienz =
die richtige Lösung für jeden Einsatz.

STANDARD AUSSTATTUNGSMERKMALE & VORTEILE

Seitlicher Batteriewechsel:

Alle CRT-Modelle sind serienmäßig mit seitlichem Batteriewechsel ausgestattet, der durch die Rollenlagerung zusätzlich vereinfacht wird. Auch die routinemäßige Wartung der Batterie ist problemlos möglich.

Ganzstahlkabine oder Wetterschutzkabine:

Der Fahrerplatz kann optional mit einer Kabine (auch für Kühlhauseinsätze) ausgerüstet werden.
Die CLARK Schubmaststapler können somit in Einsätzen bis zu -35° verwendet werden. Die Baureihe mit SE- Bereifung kann um eine Wetterschutzkabine erweitert werden.

AC-Systeme / Antrieb:

Durch Drehstrommotoren mit AC-Technologie sind alle Schubmaststapler der CRT-Baureihe besonders kraftvoll, geräuscharm und haben eine hohe Verfügbarkeit.

Wartungsfreie Komponenten wie unsere AC-Motoren reduzieren die Betriebskosten.
Über das Display und/oder einen Laptop können das Bremsverhalten und die Hydraulikfunktionen auf die betrieblichen Anforderungen angepasst werden.

Alle CRT-Modelle unterstützen drei verschiedene elektronische Bremsarten:
- beim Loslassen des Fahrpedals
- beim Fahrtrichtungswechsel
- beim Betätigen des Bremspedals.

Weitere Zusatzausstattung:

- Druckknopf zur automatischen Zentralisierung des Seitenschiebers
- Videokamera an den Gabeln mit Farb-Monitor innerhalb der Fahrerzelle
- Allwetterkabine [für CRT16SE]
- Heizung für Kabine inkl. Kühlhausausführung
- Einstellbare Arbeitsscheinwerfer
- Sitzheizung (24 Volt)
- Aktivierung über PIN-Code
- Zusatzhydraulik (5. Steuerventil)
- Teleskopgabel (1350 mm/ 2.300 mm)
- Lastschutzgitter
- seitliche Führungsrollen
- Kühlhausausführung
- uvm.

Ergonomische Bedienelemente:

Alle hydraulischen Funktionen können vom Bediener per Fingertip kontrolliert werden und ermöglichen so eine feinfühlige Steuerung.

DIE RICHTIGE LÖSUNG FÜR JEDEN EINSATZ

Weitere Optionen:

Mono-Joystick: alle hydraulischen Funktionen werden in einem Joystick zusammengefasst.

Videokamera und Kabinenmonitor: Wahlweise mittig am Gabelträger oder an den Gabeln montiert, ermöglichen präzises Ansteuern der Ware selbst bei hohen Hubhöhen.

Hubhöhenanzeige + Hubhöhenvorwahl:

L.C.D.Hubhöhenanzeige + programierbare Hubhöhenvorwahl für 10 Ebenen. Vereinfacht das Einlagern bei hohen Hubhöhen, erhöht die Sicherheit und schont die Konzentration des Fahrers. Je 10 Ebenen verfügbar mit Einlagerungs- und Auslagerungsvorwahl.

Hubgerüst:

Die speziell für Schubmaststapler entwickelten und seitlich versteiften Hubgerüste können Verwindungen besser aufnehmen.

Durch Gabelträgerneigung (Tilting Forks) und den integrierten Seitenschieber werden bei allen Hubhöhen optimale Resttragkräfte erreicht.

Fahrersitzplatz:

Der gefederte Fahrersitz ist in zwei Achsen verstellbar. Durch eine höhenverstellbare Lenksäule und einer rutschfesten Bodenplatte im Fußraum wird ein bequemes Arbeiten auch über Stunden ermöglicht.

Lenkung:

Die elektronische Servolenkung lässt sich leicht bedienen, erlaubt exakte Lenkbewegungen und arbeitet extrem geräuscharm. Die Lenksäule ist in der Höhe verstellbar und kann so optimal angepasst werden.

Es besteht außerdem die Wahlmöglichkeit zwischen einer 180°- und 360°-Lenkung, die über Taster angewählt werden kann.

LCD Display:

Das LCD-Display informiert den Fahrer über alle wichtigen Details u.a.:

- Betriebsart (Ökonomisch/ Standard/ Hochleistung).
- angezogene Feststellbremse.
- Betriebsstundenzähler.
- Tachometer.
- Anzeige für Geschwindigkeitsreduktion (Kriechgang).
- Entladeanzeiger.

DIE RICHTIGE LÖSUNG FÜR JEDEN EINSATZ

CRT14/16/20 ac - Der Schubmaststapler:

Durch eine kompakte Bauweise, robuste Hubgerüste mit hohen Resttragfähigkeiten und einem ergonomisch gestalteten Arbeitsplatz für den Fahrer sind die Schubmaststapler von CLARK für viele Einsatzbereiche ideal. Durch hohe Batteriekapazitäten von bis zu 775Ah sind sie sowohl für den Einschicht- als auch Mehrschichteinsatz geeignet.

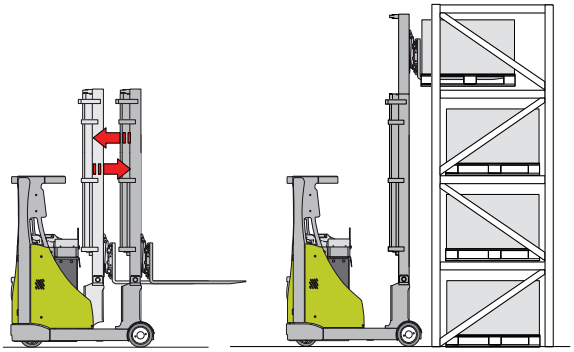

CRT13/16k ac - Die Kompakt-Baureihe:

Unsere Kompakt-Baureihe, speziell entwickelt für den Einsatz auf engstem Raum und für Einfahr-Regale. Trotz der geringen Breite von nur 1150 mm verfügen diese Geräte über alle Eigenschaften und Vorzüge unserer Schubmaststapler. Auch mit seitlichen Rollen für Zwangsführung in den Gängen erhältlich.

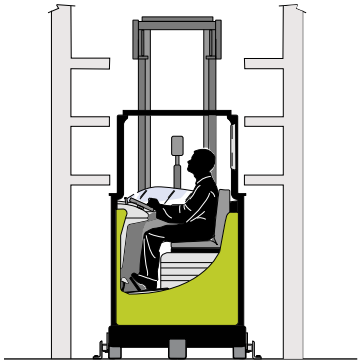

CRT16/20SE ac - Elektro-Schubmaststapler mit Super-Elastik-Bereifung:

Die Elektro-Schubmaststapler mit Super-Elastik-Bereifung CRT16SE und CRT20SE sind für den Innen- und Außenbereich (auch auf Verbundsteinpflaster) konzipiert. Die optimale Lösung für die Be- und Entladung von LKWs mit anschließender Einlagerung in Regale mit bis zu 8,2 m Höhe mit nur einem Fahrzeug!
Sowohl die Lasträder als auch das Antriebsrad sind großzügig dimensioniert. Eine kraftvolle und geräuscharme elektrische Servolenkung erleichtert die Lenkarbeit. Dieses Modell kann somit auch bei schlechten Bodenverhältnissen, die normalerweise keinen Einsatz von Schubmaststaplern zulassen, verwendet werden.

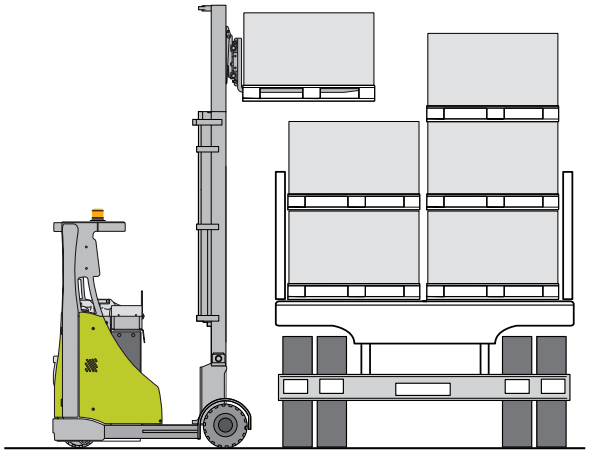

CRT25-4D - Schubmaststapler mit Mehrwege-Funktion:

Der Schubmaststapler mit Mehrwege-Funktion wurde für den Einsatz auf engstem Raum entwickelt und kann mit Last in Quer- (Langgut) und Längsfahrt (Schubmaststapler) gesteuert werden. Durch eine
Allrad-Lenkung können Lasten individuell verfahren werden. Für Langguttransporte werden zudem extrabreite Gabelträger oder Zinkenversteller angeboten.

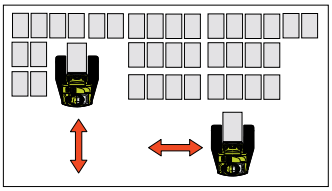

Automatische Vorwahl:

Durch die automatische Vorwahl der Radpositionen beim CRT25-4D können über Taster fünf verschiedene Radpositionen automatisch eingestellt werden. Dies vereinfacht das Arbeiten in engen Gängen und sorgt für ein Mehr an Sicherheit. Folgende Lenkprogramme stehen zur Auswahl:
normale Fahrt, seitliche Fahrt, Parallelfahrt, Drehung und Diagonalfahrt.

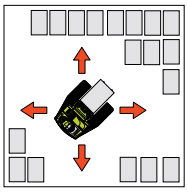

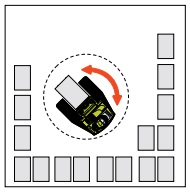

Original Ersatzteile erhöhen die Lebensdauer Ihrer Fahrzeuge!

Das CLARK PartsPRO® System

ist unser branchenführendes, elektronisches Werkzeug zur Dokumentation von Ersatzteilen und Service-Leistungen. Unsere Händler können so schnell und genau Ersatzteile identifizieren und zwar für jeden CLARK Gabelstapler seit 1961. Parts PRO® sichert die Verfügbarkeit der aktuellsten technischen Informationen und hat die einzigartige Fähigkeit zur Erstellung von Verschleißteillisten, speziell auf Ihre CLARK Flotte und Anforderungen zugeschnitten. Ersatzteile können so leicht identifiziert und über Ihren lokalen CLARK Händler bestellt werden. Das richtige CLARK Ersatzteil - zu jeder Zeit.

Hinweis: „Technischen Daten, Fotos und Illustrationen gelten für den Zeitpunkt der Drucklegung. Sie können ohne Vorankündigung geändert werden. Die verwendeten Bilder zeigen die Geräte teilweise mit Zusatzausstattungen, die nicht in der Standardausstattung enthalten sind. Modellbedingte Detailabweichungen sind möglich“

BUILT TO LAST.®

CLARK®
THE FORKLIFT

CLARK EUROPE GMBH
Neckarstraße 37 · D-45478 Mülheim an der Ruhr
Tel: +49 (0)208-37 73 36-0 · Fax: +49 (0)208-37 73 36-36
Info-europe@clarkmheu.com · www.clarkmheu.com

4578255 SCHUBMASTSTAPLER

Händler:

© 2013 CLARK EUROPE GmbH

Printed in Germany